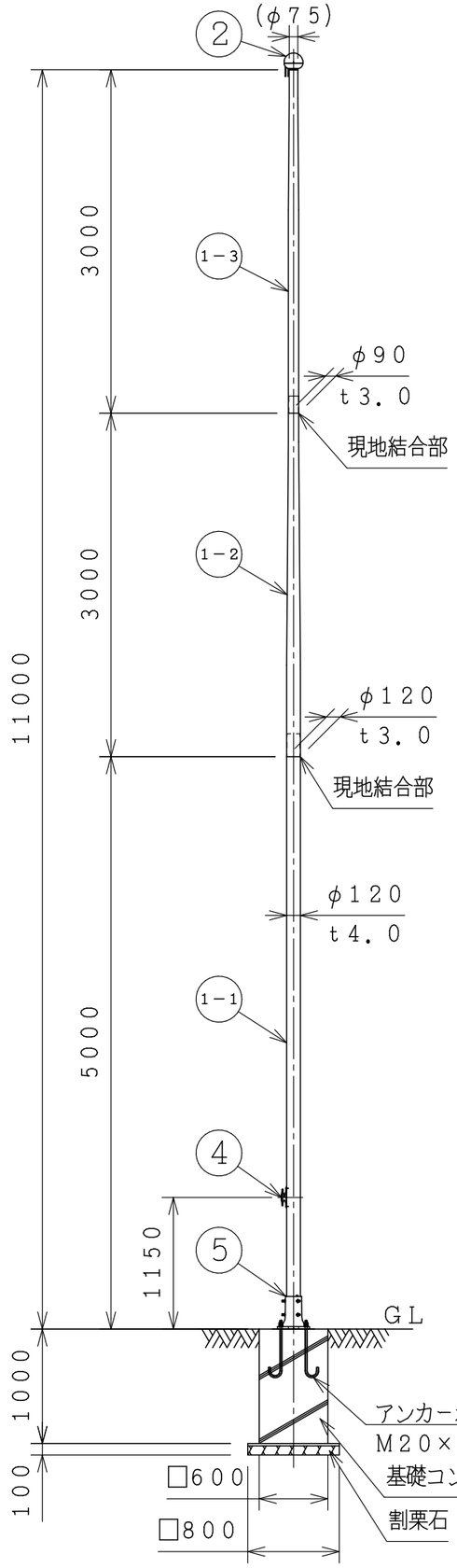

ポール姿図
S=1:50

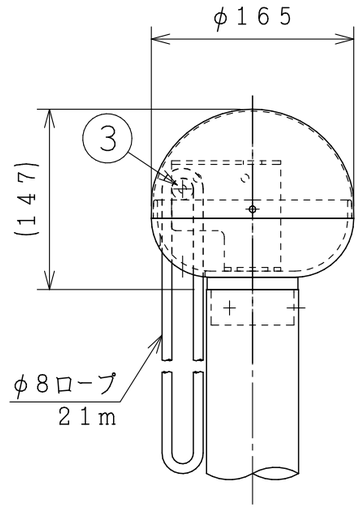

先端部詳細
S=1:5

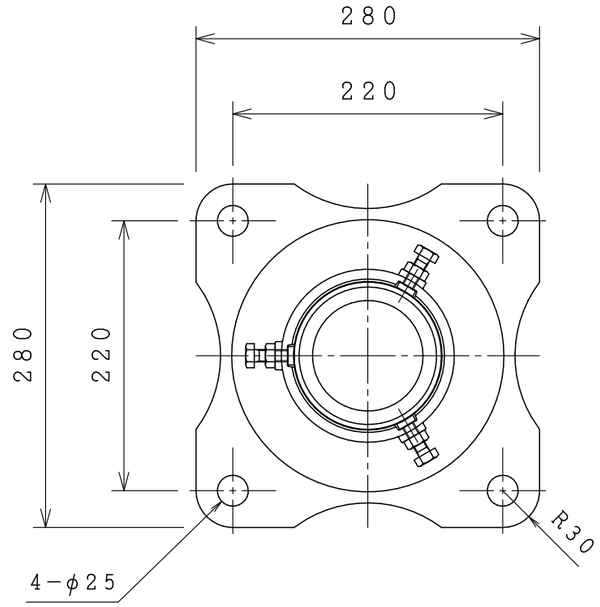

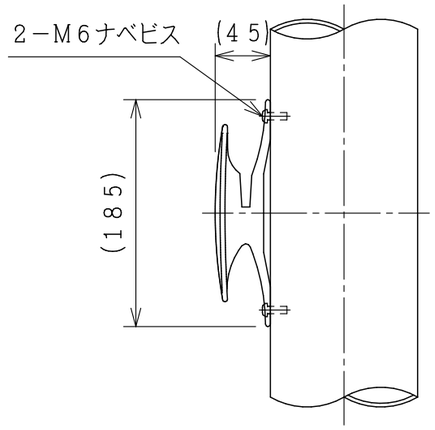

ロープ掛け部詳細
S=1:5

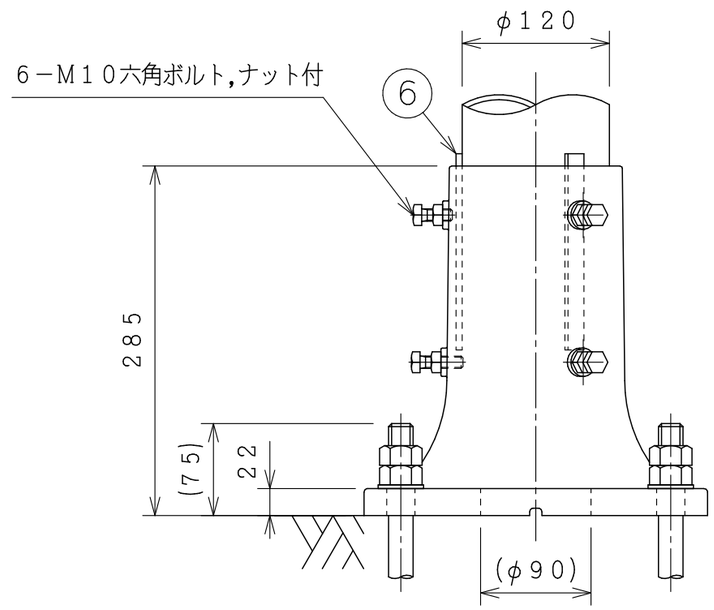

ベース部詳細
S=1:5

製品仕様
・主要材料はアルミニウム合金製とします。
・表面処理はヘアライン研磨後
　アクリル樹脂クリア塗装を施します。
・材質指示のないボルト類はＳＵＳ３０４
　とします。

設計条件
・基準風速と地表面粗度の許容範囲の目安は
　下表を参照願います。（旗無し時）
・基礎寸法は地盤の許容応力度が１０ｔ／㎡
　（短期）時の参考寸法です。
・地上～１５ｍ迄

	粗度区分	I	II	III	IV
制	３０	−	−	○	○
定	３２	−	−	○	○
風	３４	−	−	−	○
速	３６	−	−	−	○
(Vo)	３８	−	−	−	○
	４０	−	−	−	−
	４２	−	−	−	−
	４４	−	−	−	−
	４６	−	−	−	−

注意事項
・本製品は旗を掲揚する為のポールです。
　旗以外のものは掲揚しないで下さい。
　ポール折損の要因となる場合があります。
・強風時（瞬間最大風速15m/s時）には旗を
　取外して下さい。ポール折損の要因となる
　場合があります。
・毎朝夕の昇降を推奨します。
・製品改良のため、一部仕様変更を
　する場合があります。

品番	品名	数量	材質
6	補強プレート	3	A6063S-T5
5	鋳物ベース	1	AC7A-F
4	クリート	1	ADC5
3	滑車	1	ジュラコン
2	キャップ	1	ADC5/A1100-0
1-3	先端ポール	1	A6063-T6
1-2	中間ポール	1	A6063-T6
1-1	根元ポール	1	A6063-T6

作成	
審査	
承認	
尺度	１：５　１：５０
件名	
品名	アルミニウム合金製旗用ポール
型式	１１ＦＰ−Ｂｃｚｘ
品名コード	―
図面Ｎｏ．	ＦＰ１１０Ｂｃｚｘ

株式会社ＳＤＡＴ