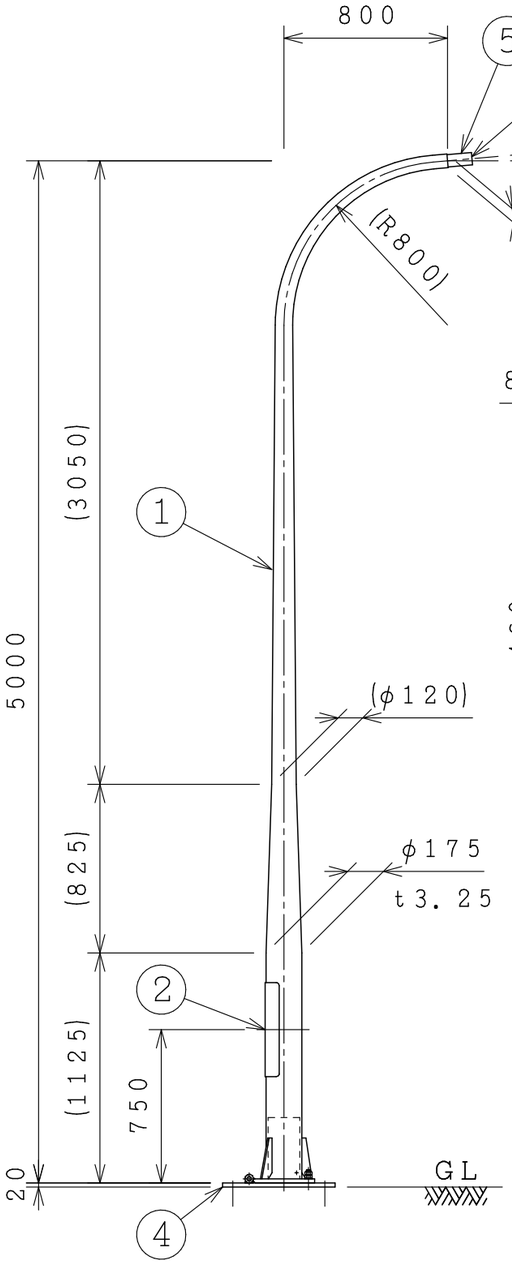

ポール姿図
S=1:30

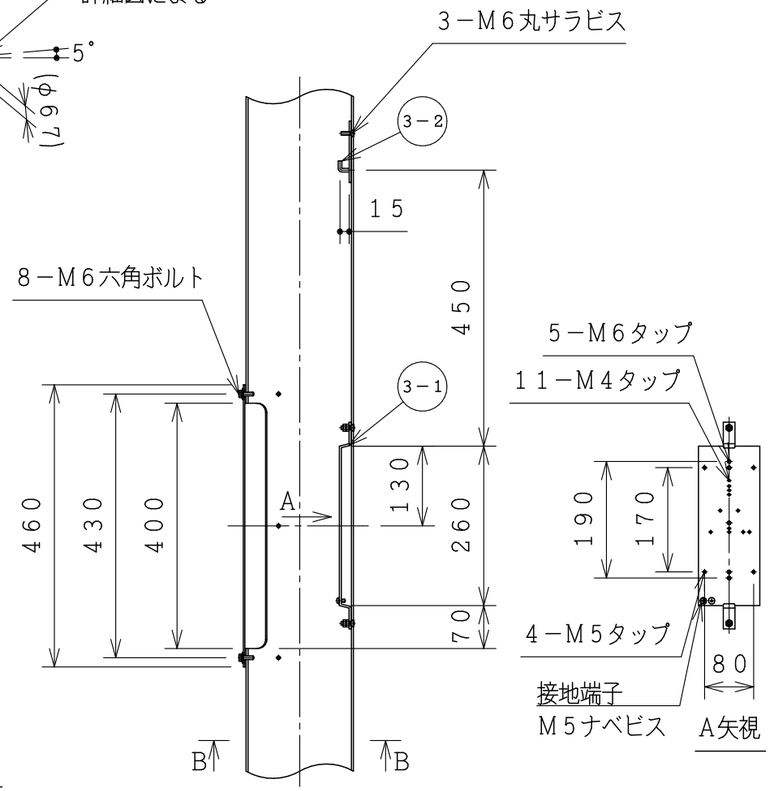

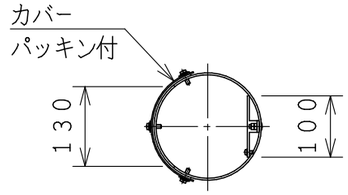

B−B矢視

開口部詳細
S=1:10

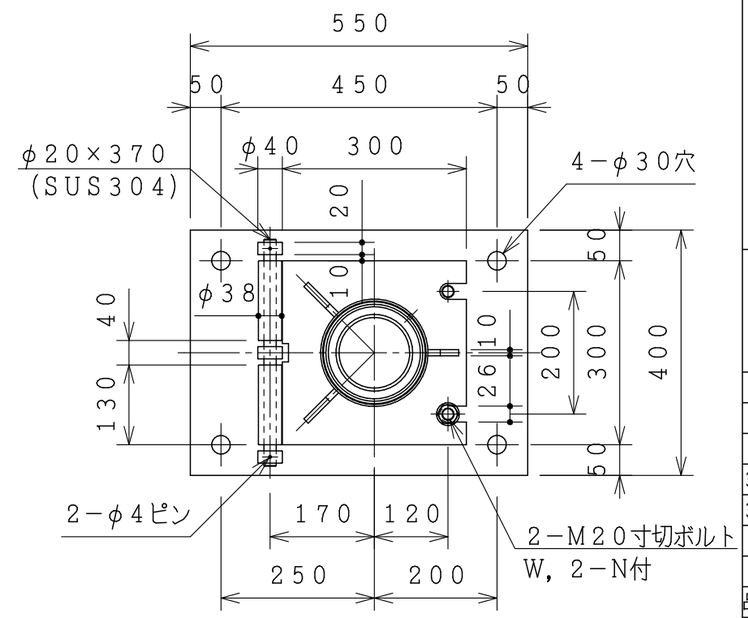

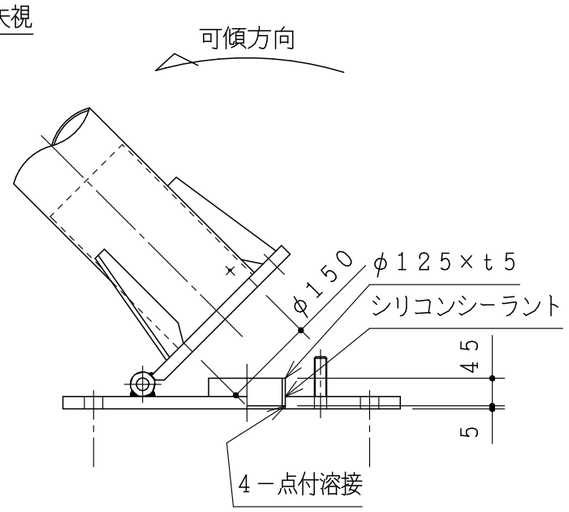

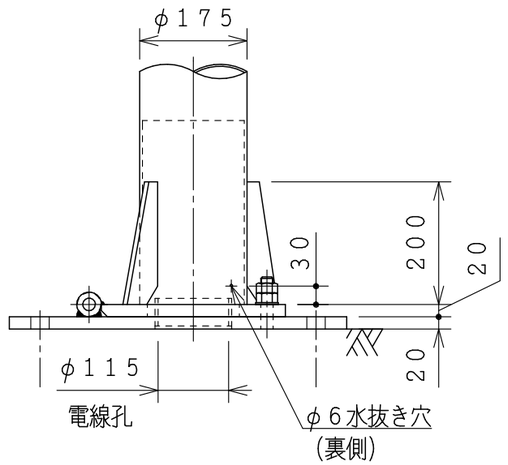

ベース部詳細
S=1:10

製品仕様
・主要材料はアルミニウム合金製とします．
・表面処理はヘアライン研磨後
　アクリル樹脂クリア塗装を施します．
・材質指示のないボルト類はＳＵＳ３０４
　とします．

設計条件
・瞬間最大風速６０ｍ／ｓ
・適合器具(別途)
　受圧面積：０．２㎡以下
　風力係数：０．７
・架空配線は考慮していません．

注意事項
・ボルト類は塗装していません．
・ポール根元部に水抜き穴があります．
　塞がないよう注意して下さい．
・本製品は可傾タイプになっておりますが、
　作業は専門業者に依頼してください．
・製品改良のため、一部仕様変更を
　する場合があります．

改　訂

品番	品名	数量	材質
5	アダプター	1	AL
4	可傾ベース	1	A5052P
3-2	安定器取付金具	1	SS400 Znメッキ
3-1	スイッチ取付金具	1	SS400 Znメッキ
2	カバー（平パッキン付）	1	A5052P
1	ポール	1	A6063-T6

作成	
審査	
承認	
尺度	1：10　1：30
件名	―
品名	アルミニウム合金製照明用ポール
型式	ＳＡ５－８－ＫＢ
詳細図面Ｎｏ．	
図面Ｎｏ．	ＫＣ０５０８ＫＢ－ＡＤ(Ｎ)

株式会社ＳＤＡＴ